VENTOSOL

FENETRE & FAÇADE

STORES VERTICAL AVEC SYSTÈME SIR POUR UNE TENSION DE TOILE ÉLEVÉE

VENTOSOL VS/VD5100 | VS/VD5200 | VS6100 | VS6200 | VS/V

Système SIR

VS5400 Store horizontal

Caisson arrondi (VS5600)

- Toile protégée par le caisson
- Utilisation polyvalente avec caisson arrondi ou carré
- Stabilité maximale du guidage de la toile grâce au système SIR (Soft Retaining System – technique de fermeture éclair)
- Pas de fente de lumière entre la toile et la coulisse (système SIR)
- Très grande résistance au vent
- Barre de charge logée dans le caisson (VS6100 / VS6200 / VM720/2)
- Possibilité de montage mural avec supports de fixation, vissage direct ou système de clips
- Possibilité de montage en embrasure par vissage direct
- Facile à entretenir grâce au caisson de protection en 2 parties ou 3 parties (VS5600 / VS6100 / VS6200)
- Différentes toiles permettent de conserver une vue dégagée malgré l'ombrage ou d'obtenir une occultation complète
- Convient à un usage intérieur grâce au système de contre-tirage pour installation horizontale (VS5400)
- Peut aussi servir d'écran pour l'intérieur ou l'extérieur (avec toile appropriée)
- Pas de flottement de la toile ou de bruit excessif
- Les insectes sont maintenus à l'écart

Indication des mesures techniques en millimètres

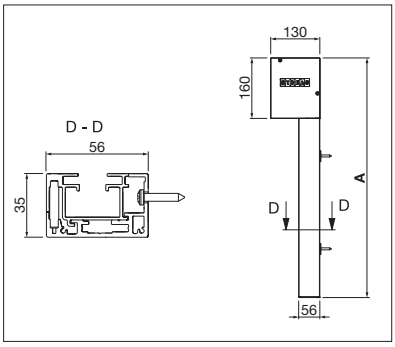

VS6200
Montage mural par vissage direct

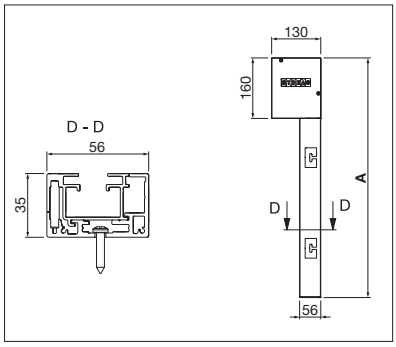

VS6200
Montage en embrasure

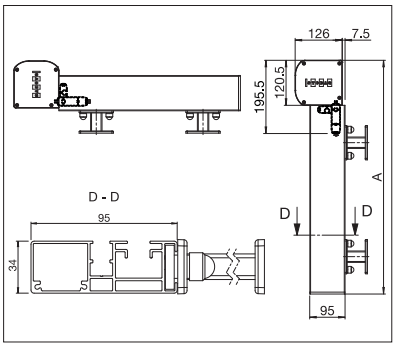

VS/VD5400
Montage avec supports de fixation

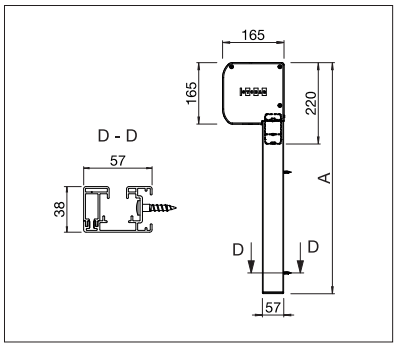

VS/VD5600
Montage mural par vissage direct

EN 13561

ENREGISTREMENT NÉCESSAIRE

D5400 I VS/VD5600 I VC5300 CRISTAL I VM720/2

VS6100, VS6200, VM720/2 Caisson carré

Occultation avec tissu Blockout

VC5300 CRISTAL

VS/VD5100

min. 75 cm
max. 400 cm

min. 50 cm
max. 350 cm*

*max. 12 m² de surface de toile

CLASS 3 BEAUFORT 6

VS/VD5200

min. 75 cm
max. 500 cm

min. 50 cm
max. 500 cm

CLASS 3 BEAUFORT 6

VS6100 NEW

min. 75 cm
max. 400 cm

min. 50 cm
max. 350 cm*

*max. 12 m² de surface de toile

CLASS 3 BEAUFORT 6

VS6200 NEW

min. 75 cm
max. 500 cm

min. 50 cm
max. 500 cm

CLASS 3 BEAUFORT 6

VS/VD5400

min. 85 cm
max. 300 cm

min. 85 cm
max. 400 cm

CLASS 3 BEAUFORT 6

VS/VD5600

min. 85 cm
max. 600 cm*

min. 85 cm
max. 700 cm*

*max. 30 m² de surface de toile

CLASS 3 BEAUFORT 6

VC5300 CRISTAL

min. 75 cm
max. 350 cm

min. 75 cm
max. 300 cm

CLASS 3 BEAUFORT 6

VM720/2

min. 85 cm
max. 700 cm

min. 50 cm
max. 300 cm

CLASS 3 BEAUFORT 6

COLOURS

Découvrez les nombreuses possibilités dans le choix des coloris de châssis.

FABRICS

Faites votre choix dans une offre variée de tissus et de coloris.

ELECTRICS

Confort accru grâce à l'automatisation, aux systèmes de commande et aux solutions d'éclairage.

TEMPERATURE AMBIANTE OPTIMALE POUR PLUS DE CONFORT À L'INTÉRIEUR

		Max. largeur	Max. hauteur	Montage en façade	Montage sous dalle	Montage en embrasure	Montage avec supports	Montage avec système de clips	Pose par vissage direct dans le mur	Caisson	Câbles	Tiges	Coulisses en aluminium	Clapet de service	Couplage d'installations	Pose horizontale	Choix de design carré ou arrondi	CRISTAL film transparent en pvc	LUNERO Tissu d'assombrissement	Treuil pour pose traversant la paroi	Motor / Treuil
STORES À DESCENTE VERTICALE AVEC SYSTEME SIR																					
VENTOSOL	VS/VD5100	[2] 400	[1/2] 350	+	–	•	+	+	+	•	–	–	•	–	–	–	+	–	+	+	•/+
	VS/VD5200	500	500	+	–	•	+	+	+	•	–	–	•	–	–	–	–	–	+	+	•/+
AUTOMNE 2017	VS6100 NEW	400	[2] 350	•	–	•	+	–	•	•	–	–	•	•	–	–	•	+	+	+	•/+
	VS6200 NEW	500	500	•	–	•	+	–	•	•	–	–	•	•	–	–	•	+	+	+	•/+
	VS/VD5400	300	400	+	–	•	+	+	+	•	–	–	•	–	–	•	–	–	+	–	•/–
	VS/VD5600	[3] 600	[3] 700	+	–	•	+	–	•	•	–	–	•	•	–	–	+	–	+	–	•/–
	VC5300 CRISTAL	350	300	+	–	•	+	+	+	•	–	–	•	–	–	–	–	•	–	–	•/+
	VM720/2	700	300	+	–	•	+	–	+	•	–	–	•	–	–	–	–	–	–	–	•/–

• STANDARD + EN OPTION – NON-RÉALISABLES TOUTES LES DIMENSIONS EN CM SOUS RÉSERVE DE CHANGEMENTS

Possibilité de réduction des dimensions. **1** Dès 326 cm largeur max. 225 cm hauteur **2** 12 m² surface maximale de la toile **3** Surface maximale de la toile: 30 m²

Plus d'informations sur www.stobag.com

STOBAG

Art.# 257152 – 2017-07 – © STOBAG – Sous réserve de modifications. Selon le pays ou la région, les caractéristiques techniques, l'étendue de la livraison, les conditions de garantie, le design et la disponibilité peuvent différer des indications faites au présent document.